SVODIDLA

KREMSBARRIER 1 RH1V

Zádržný systém pro okraj silnice s ochranou proti podjetí pro beranitelné podloží

Typový list D113/3

Montážní výkres

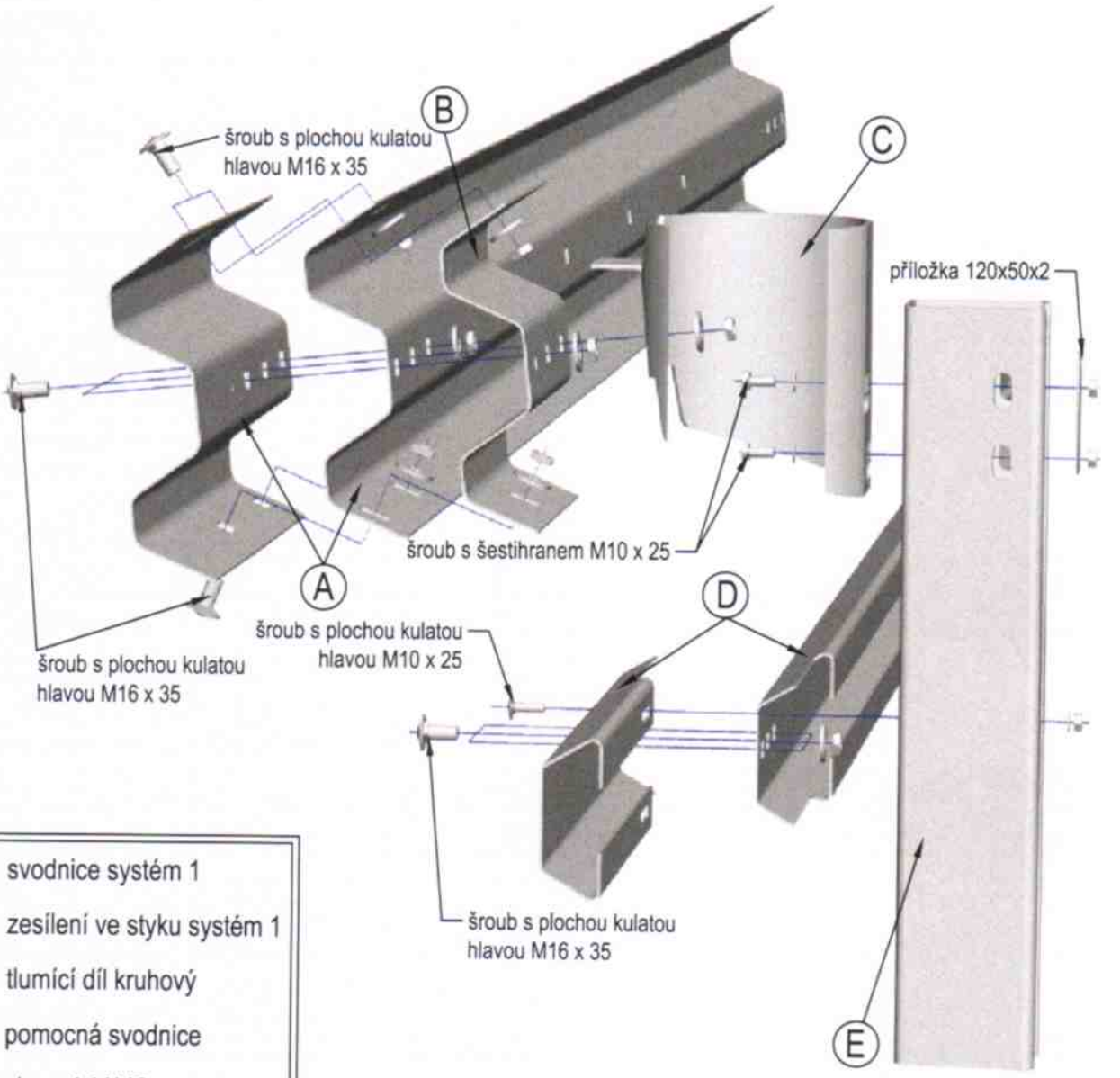

A	svodnice systém 1
B	zesílení ve styku systém 1
C	tlumící díl kruhový
D	pomocná svodnice
E	sloupek V140

LS April 2005